DIN STANDARD

RASTELLI RACCORDI - s.r.l.
I - 27019 VILLANTERIO (PV)

FEMMINA CURVA 90° CONO 24° OR - DIN 3865 FILETTO METRICO SERIE LEGGERA DIN 2353 DADO SFILABILE	DKOL 90° BOGEN DIN 3865 REIHE L DIN 2353 HINTERLEGTE MUTTER	90° O-RING METRIC FEMALE SWEPT ELBOW 24° CONE L.T. - DIN 3865 SERIES L DIN 2353 - SLIP-ON NUT	EMBOUT FEMELLE 90° CONE 24° OR - DIN 3865 SERIE L DIN 2353 ECROU DETACHABLE	HEMBRA 90° ROSCA METRICA ASIENTO 24° (OR) - DIN 3865 SERIE L DIN 2353 TUERCA SEPARABLE

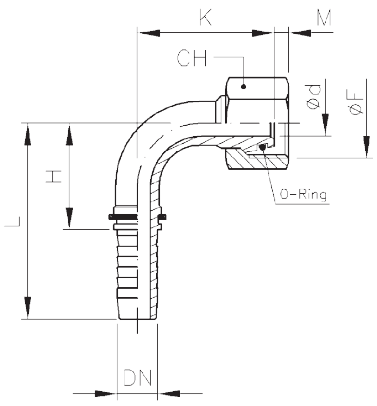

CODICE ZEICHEN REFERENCE DESCRIPTION CODIGO	Ø Tubo Rohr ID - Hose I.D. Ø Tube - Ø Tubo Pollici (1)	mm	Ø DIN	Ø F	CH	Ø d	H ≈	L ≈	K ≈	M
600630604 (2)	1/4	6	6 L	M12x1,5	19	3,5	22,7	50	33	0,5
600630804	1/4	6	8 L	M14x1,5	17	4	24	51,5	32	-
600631004	1/4	6	10 L	M16x1,5	19	4	24	51,5	33	-
600631005	5/16	8	10 L	M16x1,5	19	5,5	27	55,5	35	-
600631205	5/16	8	12 L	M18x1,5	22	5,5	27	55,5	35	-
600631206	3/8	10	12 L	M18x1,5	22	7	31,5	60	39,5	-
600631508	1/2	13	15 L	M22x1,5	27	10	39	69	44	0,5
600631810	5/8	16	18 L	M26x1,5	32	12,5	45,5	78,5	51,5	1,5
600632212	3/4	19	22 L	M30x2	36	15,5	55	94	56	3
600632816	1”	25	28 L	M36x2	41	20	75,5	128	69	2,5
600633520	1” 1/4	32	35 L	M45x2	50	26	81	141	81	2,5
600634224	1” 1/2	38	42 L	M52x2	60	32	102	172	92	2,5

(1) Zoll - Inches - Pouces - Pulgadas **(2) Dado graffato - Pressmutter - Crimped back nut - Ecrou agrafé - Tuerca sujedada con grapa**

FEMMINA CURVA 45° CONO 24° OR - DIN 3865 FILETTO METRICO SERIE LEGGERA DIN 2353	DKOL 45° BOGEN DIN 3865 REIHE L DIN 2353	45° O-RING METRIC FEMALE SWEPT ELBOW 24° CONE L.T. - DIN 3865 SERIES L DIN 2353	EMBOUT FEMELLE 45° CONE 24° OR - DIN 3865 SERIE L DIN 2353	HEMBRA 45° ROSCA METRICA ASIENTO 24° (OR) - DIN 3865 SERIE L DIN 2353

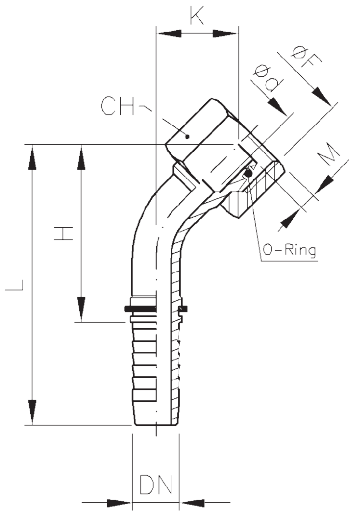

CODICE ZEICHEN REFERENCE DESCRIPTION CODIGO	Ø Tubo Rohr ID - Hose I.D. Ø Tube - Ø Tubo Pollici (1)	mm	Ø DIN	Ø F	CH	Ø d	H ≈	L ≈	K ≈	M
600640804	1/4	6	8 L	M14x1,5	17	4	41	68,5	17,5	-
600641004	1/4	6	10 L	M16x1,5	19	4	41,5	69	19	-
600641005	5/16	8	10 L	M16x1,5	19	5,5	47	75,5	19	-
600641205	5/16	8	12 L	M18x1,5	22	5,5	47	75,5	19	-
600641206	3/8	10	12 L	M18x1,5	22	7	53	81,5	20,5	-
600641508	1/2	13	15 L	M22x1,5	27	10	63	93	22	0,5
600641810	5/8	16	18 L	M26x1,5	32	12,5	73,5	106,5	25,5	1,5
600642212	3/4	19	22 L	M30x2	36	15,5	87	126	27	3
600642816	1”	25	28 L	M36x2	41	20	85	137,5	32	2,5
600643520	1” 1/4	32	35 L	M45x2	50	26	95	155	37	2,5
600644224	1” 1/2	38	42 L	M52x2	60	32	107	177	40	2,5